CC72000 - SNCF

Réf. L02-xxx

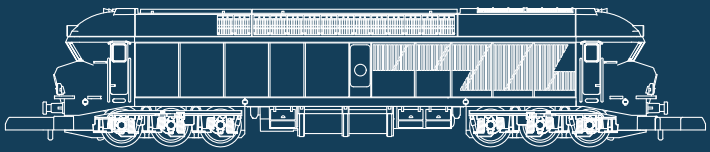

AZAR models

SCANNEZ POUR DÉCOUVRIR
NOS DERNIÈRES NOUVEAUTÉS

WWW.AZAR-MODELS.COM

09-2023

Version analogique / analog =	Courant continu DC 0-10V recommandé / 12V max
Version numérique / digital =	cf. page 8

Consignes avant mise en service
Instructions before use
Anweisungen vor dem Gebrauch

. Ne convient pas aux enfants de moins de 15 ans
. Utiliser un régulateur de marche adapté à l'échelle Z
. Assurer vous d'un parfait contact entre les rails et les roues
. Les feux LED sont de la classe laser 1 selon la norme EN 60825-1
. La notice d'utilisation fait partie intégrante du produit. Elle doit donc être conservée et, le cas échéant, transmise avec le produit.



Made in China

. Not suitable for children under 15 years old
. Use a regulator adapted to the Z scale
. Make sure you have perfect contact between the rails and the wheels
. The LED lights are laser class 1 according to standard EN 60825-1
. The user manual is an integral part of the product. It must therefore be kept and, if necessary, transmitted with the product.

. Nicht für Kinder unter 15 Jahren geeignet
. Verwenden Sie einen an die Z-Skala angepassten Regler
. Achten Sie auf einen perfekten Kontakt zwischen den Schienen und den Rädern
. Die LED-Leuchten entsprechen der Laserklasse 1 gemäß der Norm EN 60825-1
. Die Bedienungsanleitung ist Bestandteil des Produktes und muss deshalb aufbewahrt, sowie bei Weitergabe des Produktes mitgegeben werden.

Tous droits, modifications, et erreurs réservés. Caractéristiques et figures fournies à titre indicatif et sans engagement. Sous réserve de modifications.
All rights, modifications, errors and delivery options reserved. Specifications and illustrations without obligation. All changes reserved.
Alle Rechte, Änderungen, Irrtümer und Liefermöglichkeiten vorbehalten. Spezifikationen und Abbildungen ohne Gewähr. Änderung vorbehalten.

AZAR MODELS
44400 REZÉ - FRANCE
WWW.AZAR-MODELS.COM

Ouvrir la locomotive
Open the locomotive
Offene Lokomotive

ATTENTION : les premières versions avec coques en impression 3D sont très delicates à ouvrir. La résine est peu flexible et le risque de casse important

WARNING: the first versions with 3D printed bodies are very delicate to open.
The resin is not very flexible and the risk of breakage is high

ACHTUNG: Die ersten Versionen mit 3D-gedruckten Gehäusen lassen sich nur sehr schwer öffnen. Das Harz ist nicht sehr flexibel und die Bruchgefahr ist hoch

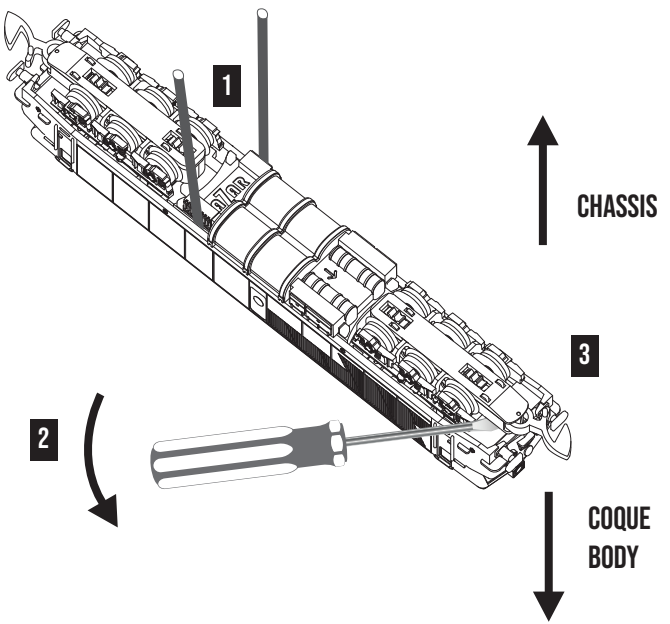

Démonter les bogies
Remove the trucks
Demontieren Sie die Drehgestelle

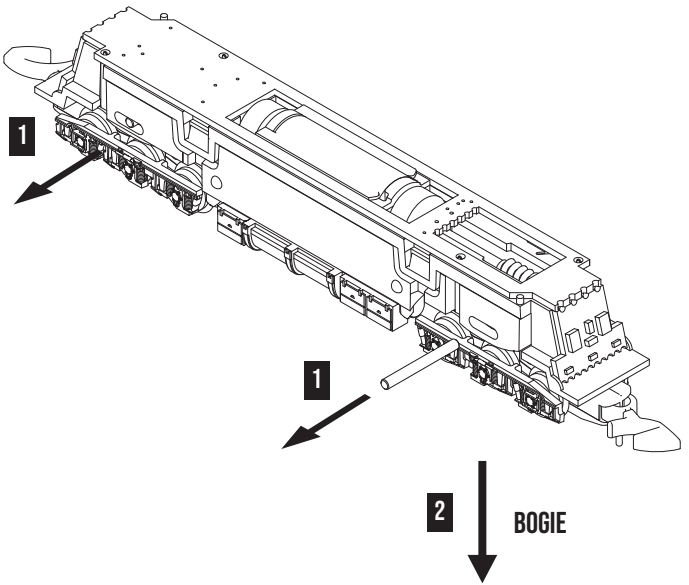

Entretien - graissage
Greasing
Schmierung

Le graissage d'usine est suffisant. En cas de besoin lubrifier en déposant une goutte de graisse blanche pour pignons plastiques (réf S006) sur le pignon principal des bogies

Factory lubrication is sufficient. If necessary lubricate by depositing a drop of white grease for plastic gears (ref S006) on main gear of the bogies

Eine werkseitige Schmierung ist ausreichend. Bei Bedarf schmieren, indem Sie einen Tropfen weißes Fett für Kunststoffzahnräder (Art.-Nr. S006) auf das Hauptzahnrad der Drehgestelle auftragen

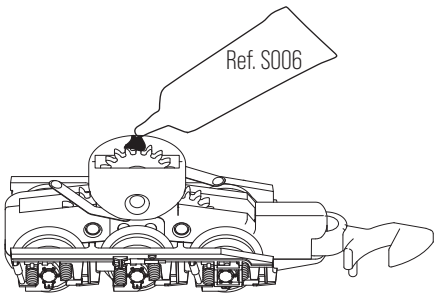

Attention : Trop de graisse peut entraîner des traces sur les lames de contact, les roues et les rails et donc des contacts électriques défectueux.

Caution : Too much grease can leave marks on the contact blades, wheels and rails and thus lead to faulty electrical contacts.

Achtung : Zu viel Fett kann zu Abdrücken an den Kontaktmessern, Rädern und Schienen und damit zu fehlerhaften elektrischen Kontakten führen.

Nettoyage des roues
Wheel cleaning
Radreinigung

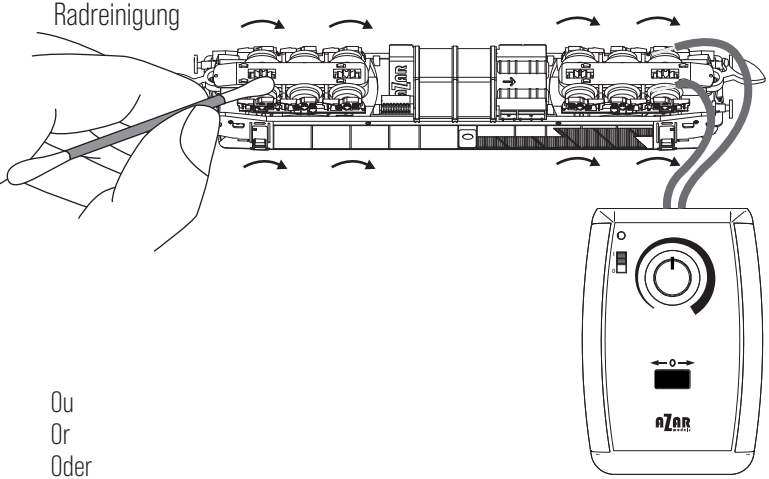

Ou
Or
Oder

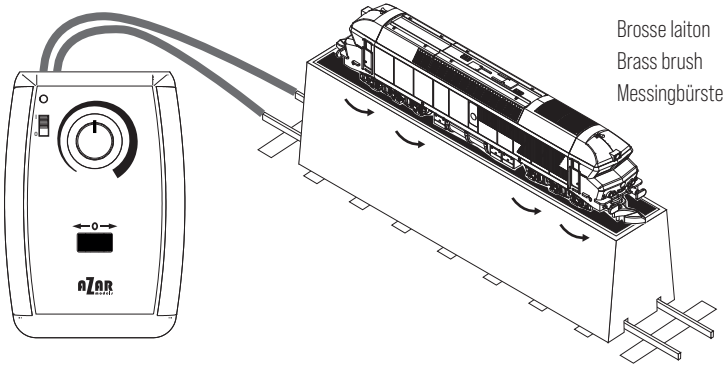

Brosse laiton
Brass brush
Messingbürste

Pièces
Parts
Teile

S001 : Option décodeur pour version numérique uniquement
Decoder option for digital version only
Decoder-Option nur für digitale Version

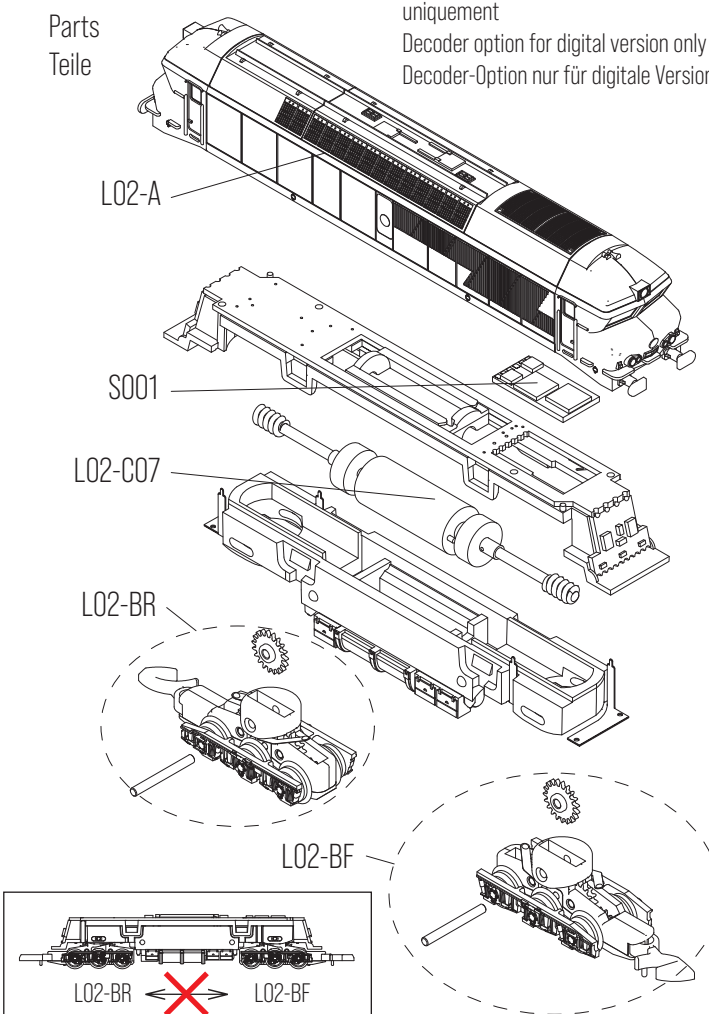

Paramétrage de la version numérique
Setting up the digital version
Einrichten der digitalen Version

Le décodeur DH05C est programmé avec les paramètres usine par défaut. Il convient d'adapter les paramètres CV de vitesse max et luminosité des feux au voltage de sortie de votre centrale numérique comme ci-dessous.
Pour plus d'informations sur le décodeur DH05C, consulter le site du fabricant https://doehler-haass.de/

the DH05C decoder comes programed with factory default settings.
It is necessary to adapt the CV parameters of maximum speed and brightness of the lights to the output voltage of your digital control unit as below.
More informations on DH05C decoder at https://doehler-haass.de/

Der DH05C-Decoder wird mit werkseitigen Standardeinstellungen geliefert.
Es ist notwendig, die CV-Parameter der maximalen Geschwindigkeit und Helligkeit der Lichter wie folgt an die Ausgangsspannung Ihres digitalen Steuergeräts anzupassen.
Weitere Informationen zum DH05C-Decoder unter https://doehler-haass.de/

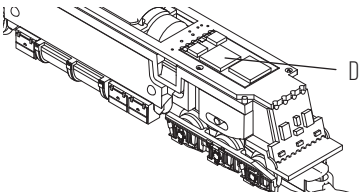

	CV	Plage réglage Setting range Einstellbereich	Valeur usine Factory value Fabrikwert	Paramètres recommandés Recommended Settings Empfohlene Einstellung Rails voltage 12V	 17V (Z21 Roco)
Réglage vitesse max Max speed setting Maximale Geschwindigkeitseinstellung	5	0-127	92	120	85
Luminosité des feux LED Brightness of LED lights Helligkeit von LED-Leuchten	52	0-31	31	25	6